AFD & Presentacion S.A.C.
MZ A1 LT 20 Parcela Lucumo N4 Lurín, Lima

MUL020M

ASIENTO ACTIVO PLUS SUSP. MEC. - MOL698 TERCIOPELO IRIS C/APOYA BRAZO . CABEZA & CINTURON

Palanca destilizante

Encuentra nuestras redes

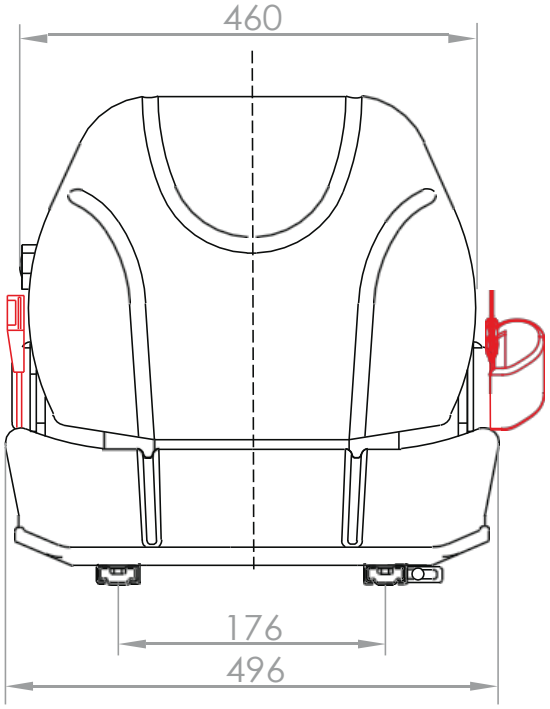

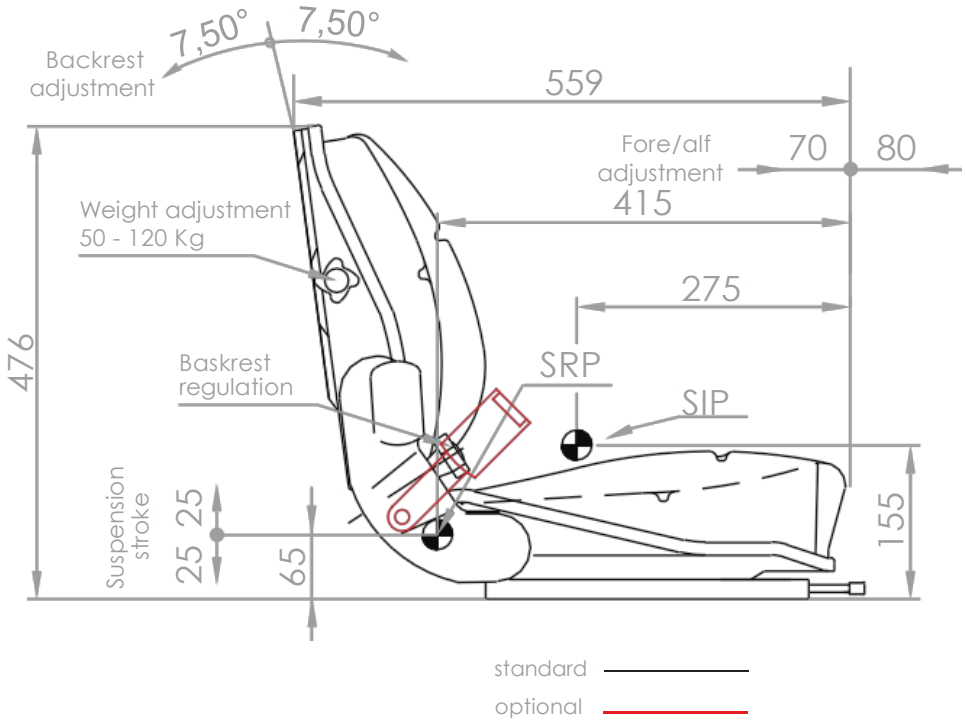

Configurazione standard / *Standard features:*
Telaio portante in lamiera *External metal frame*
Cuscini ergonomici e confortevoli *Ergonomic and comfortable cushions*
Regolazione inclinazione schienale 0° - 15° *Backrest angle adjustment 0° - 15°*
Guide scorrevoli con corsa 150 mm *Fore and aft adjustment 150 mm*
Sospensione meccanica integrata *Integrated machanic suspension*

Optionals / *Options:*
Braccioli 2 posizioni *Tilt-up armrests*
Cinture di sicurezza 2 punti fisse e automatiche *Safety belts 2-point fixed and automatic*
Microswitch presenza operatore *Operator's presence microswitch*
Rivestimento in tessuto o vinile *cloth or vinyl cover*
Tasca portadocumenti *document bag*

Regolazioni / *Settings:*	
Regolazione continua del peso conducente *continuous adjustment of driver's weight*	50 - 120 Kg
Regolazione longitudinale *Fore and aft adjustment*	150 mm
Regolazione inclinazione schienale *Backrest angle adjustment*	0° - 15°

Sicurezza / *Safety:*
Attacco cinture conforme alle norme **ISO3776** e **ISO6683** *Safety belt attachment complying to **ISO3776** e **ISO6683***
Infiammabilità conforme alle norme **FMVSS302** e **ISO3795** *meets flammability standards **FMVSS302** and **ISO3795***

Omologazioni - *Homologations*	
ISO7096	EM5 - EM6
EN13490	IT1