AFDT911 - 6

ASIENTO SUSP. MECANICA TELA AUNDE CINTURON SEGURIDAD 4 PUNTOS INTEGRADO

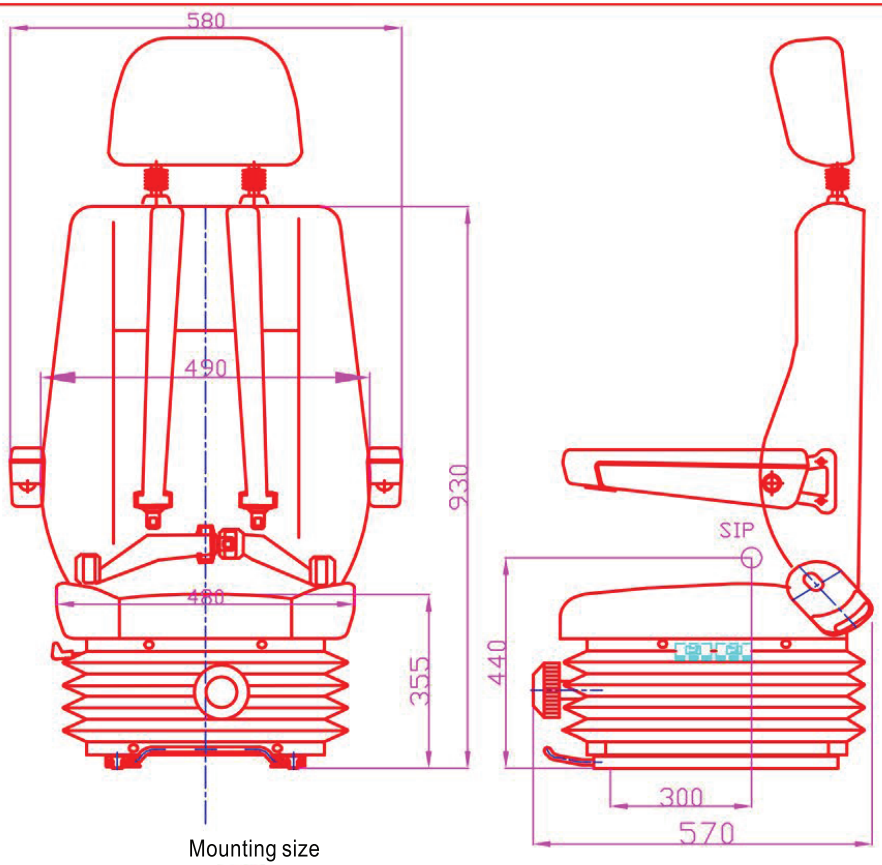

Specification

Seat size:570x480x930mm

Seat cushion height:355mm

Seat cushion width:480mm;seat cushion depth:470mm

Backrest height 630mm ; backrest width 480mm

Backrest adjustment: adjust range 55°-140°

Horizontal adjustment: to the front 120mm, to the back 110mm

23 steps adjustable

Mounting size

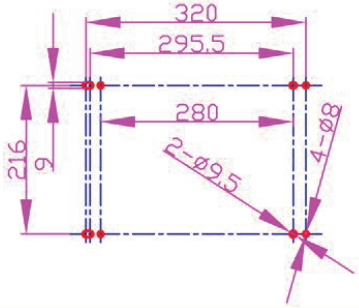

序号	代 号	名 称	数 量	备 注

更改标记	数 量	更 改 单 号	签 名	日 期

原版本	现版本	重 量(kg)	比 例

设 计	沈维娜20170216		
校 对		工 艺	
审 核		标准化	
		批 准	

共 张 第 张

AFDT911- 6